Førstehjælp til cykelparkering 3.0

FALCO

	Indledning	3
1.	Piratparkering	4
3.	Skråparkering	4
4.	Tyveri	4
5.	Semivertikal cykelparkering	5
6.	Etagecykelparkering	6
7.	Forhjulsstøttet cykelparkering	8
8.	Cykellæn	10
9.	Diverse parkering	11

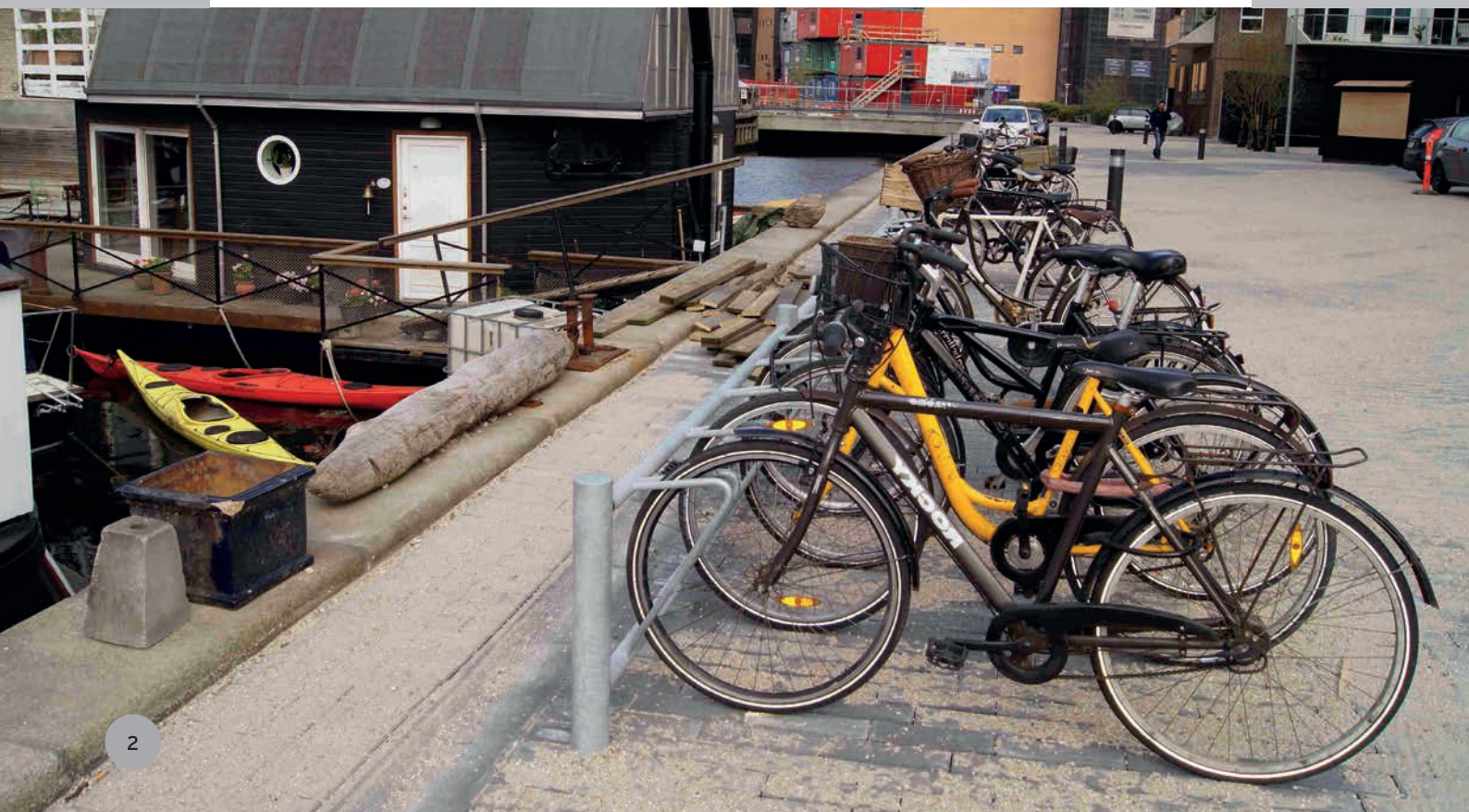

Indledning

Falco A/S har som en af landets største udbydere af cykelparkering et ønske om at give beslutningstagere, de projekterende og indkøbende instanser et godt redskab til at lette arbejdet og slutteligt give landets nuværende og kommende cyklister de absolut bedste vilkår.

Ved etablering af god og funktionel cykelparkering sendes der ud over det umiddelbare signal om at her kan du trygt parkere også slet skjulte hentydninger, til at man uden problem kan lade bilen stå og stadig kunne få adgang til de samme områder og destinationer.

En god og omfattende cykelparkering giver som udgangspunkt en lettere adgang til slutdestinationen, da rigelig og rigtig cykelparkering giver cyklisten adgang næsten til døren. Der skal ikke bruges tid på at finde en p-plads langt fra målet samt det faktum, at en god cykelparkering sikrer cyklen godt og trygt.

I denne "Førstehjælp til Cykelparkering" giver Falco anvisninger og tips til hvilke typer stativer der kan anvendes samt et overblik over de muligheder og udfordringer man som køber/projekterende støder på.

"EN CYKELTUR ENDER ALTID MED EN CYKELPARKERING"

1. PIRATPARKERING

Piratparkering er et begreb vi bruger, når der parkeres imellem 2 allerede parkerede cykler.

Dvs. at hvis afstanden center-til-center bliver mere end 600 mm, vil det opfordre cyklister til at snige cyklen ind mellem allerede parkerede cykler.

Dette vil i sidste ende give en ringere parkering.

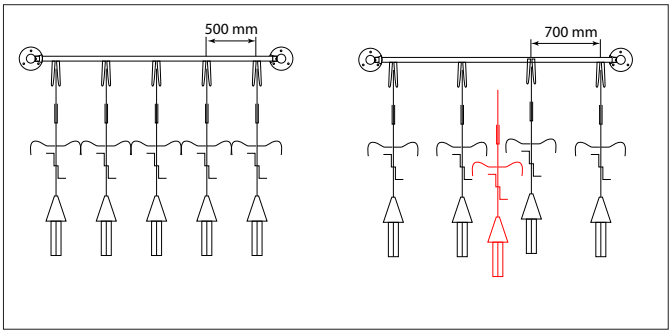

3. SKRÅPARKERING

Vi anbefaler altid en 90 ° vinkel, hvis arealet er stort nok. Det er den bedste løsning for cyklisterne.

Hvis arealet ikke er stort nok til en 90° cykelparkering, kan der etableres skråparkering.

Som det ses på tegningen herunder er det nødvendigt at øge center til center fra de 500 mm til 625 mm. Sådan kan cykelstyrerne komme forbi hinanden uden kabler m.m. filtres. Herunder ses fordele og ulemper ved 90° contra 45°.

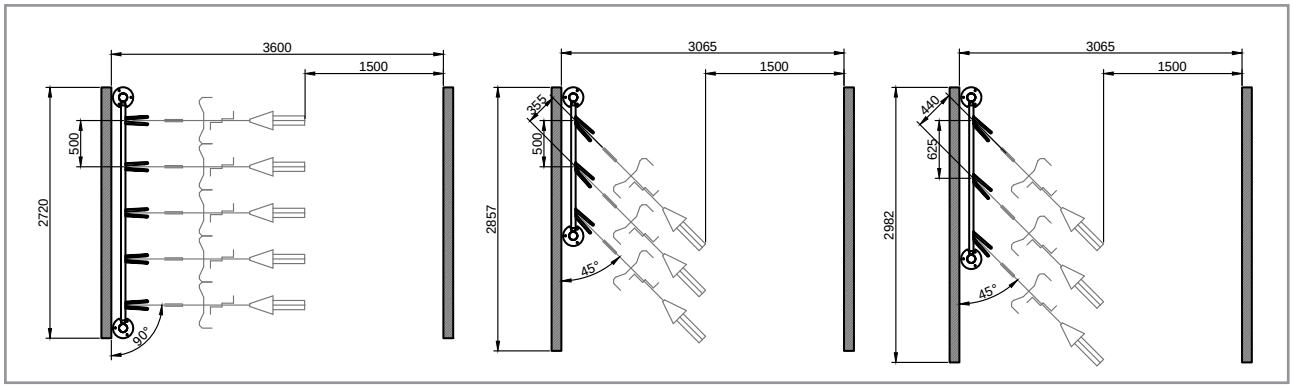

4. TYVERI

Om cykler kan tyverisikres er et holdningsspørgsmål, men den lovpligtige fastmonterede lås omkring bag-hjulet er i praksis ikke nok.

Falco har flere modeller hvor sikring mod cykeltyveri er tænkt ind i stativet, så man kan sikre cyklen, og ikke bare forhjulet med en ekstern kæde.

5. Semivertikal cykelparkering

Enkeltsidet:
- 305 mm
- 400 mm

Cyklen kan låses fast til stativet med en ekstern kæde i sikringsbøjlen

- Pladsoptimering

3m

- 305 mm / 9 pladser
- 400 mm / 7 pladser

- Kan stilles på terræn
- Kan påboltes

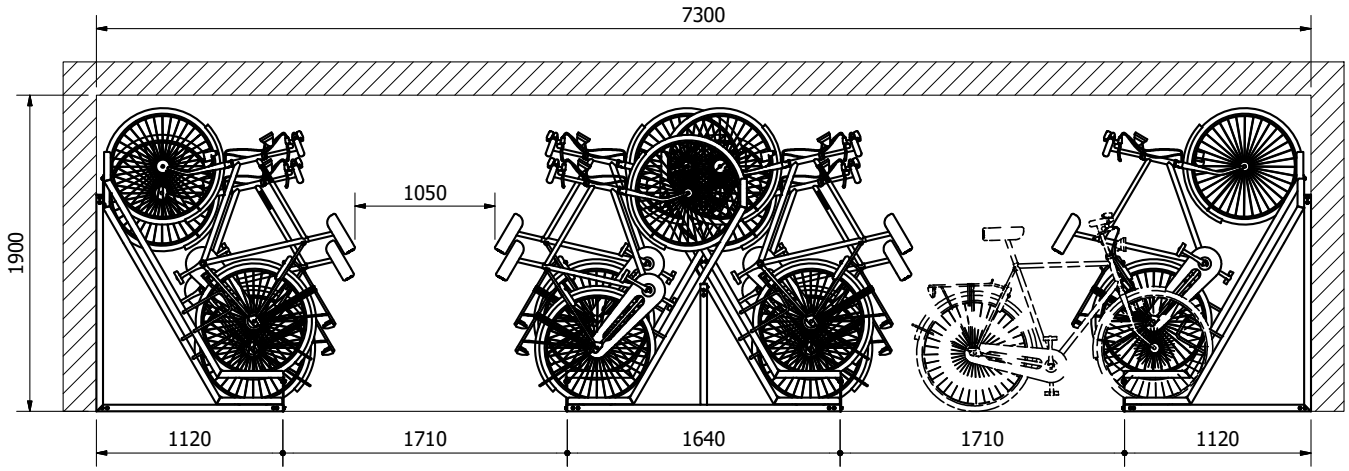

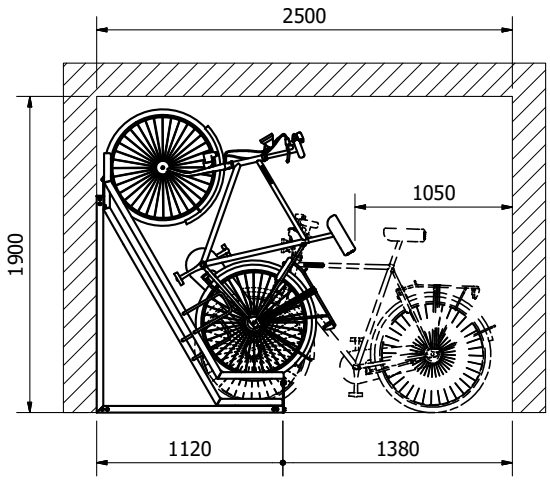

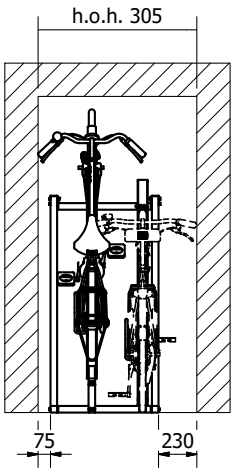

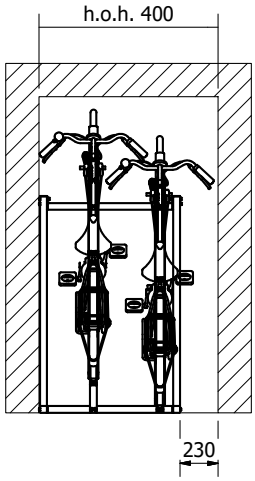

6. Etagecykelparkering

Falco har en klar holdning til etagecykelparkering - Det skal gøres så let for cyklisten som muligt! Mange ønsker ikke bøvle med at få den ofte snavsede og olierede cykel op på øverste etage uden hjælpe-middel. Når det bliver for besværligt sættes cyklerne ofte steder, de ikke var tiltænkt og øverste etage forbliver tom.

Etagecykelparkering med udtræksskinne med gaspatron

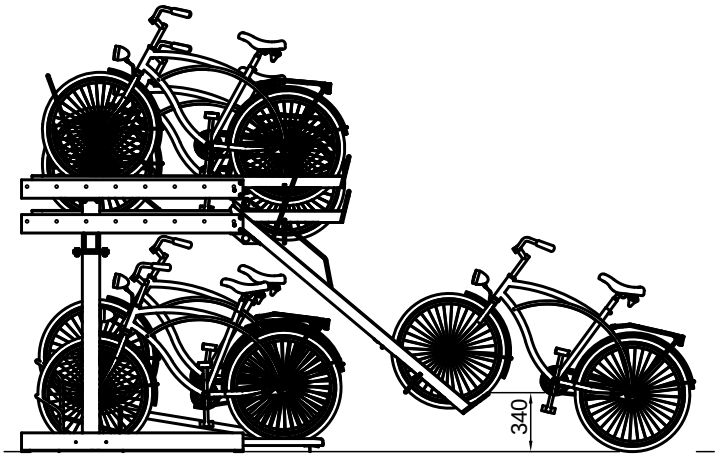

Etagecykelparkering uden hjælp

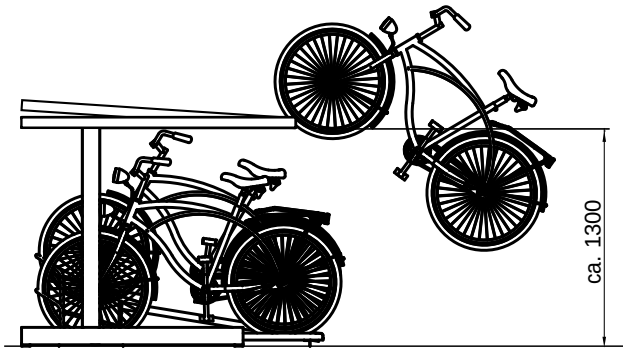

Cyklen skal kun løftes 340 mm for begge øverste lag.

FALCOLEVEL ECO, 375 MM CENTER-TIL-CENTER

Antal pladser			Antal pladser			Antal pladser		
Enkeltsidet etagecykel-P	Dobbeltsidet etagecykel-P	Nødvendig bredde inkl. styr	Enkeltsidet etagecykel-P	Dobbeltsidet etagecykel-P	Nødvendig bredde inkl. styr	Enkeltsidet etagecykel-P	Dobbeltsidet etagecykel-P	Nødvendig bredde inkl. styr
4	8	1035	34	68	6770	66	132	12880
6	12	1410	36	72	7145	68	136	13255
8	16	1785	38	76	7520	70	140	13630
10	20	2160	40	80	7895	72	144	14005
12	24	2535	42	84	8270	74	148	14380
14	28	2910	44	88	8645	76	152	14755
16	32	3285	46	92	9020	78	156	15130
18	36	3715	48	96	9395	80	160	15505
20	40	4090	50	100	9825	82	164	15935
22	44	4465	52	104	10200	84	168	16310
24	48	4840	54	108	10575	86	172	16685
26	52	5215	56	112	10950	88	176	17060
28	56	5590	58	116	11325	90	180	17435
30	60	5965	60	120	11700	92	184	17810
32	64	6340	62	124	12075	94	188	18185
			64	128	12450	96	192	18560

FALCOLEVEL ECO, 400 MM CENTER-TIL-CENTER

Antal pladser			Antal pladser			Antal pladser		
Enkeltsidet etagecykel-P	Dobbeltsidet etagecykel-P	Nødvendig bredde inkl. styr	Enkeltsidet etagecykel-P	Dobbeltsidet etagecykel-P	Nødvendig bredde inkl. styr	Enkeltsidet etagecykel-P	Dobbeltsidet etagecykel-P	Nødvendig bredde inkl. styr
4	8	1085	34	68	7170	66	132	13655
6	12	1485	36	72	7570	68	136	14055
8	16	1885	38	76	7970	70	140	14455
10	20	2285	40	80	8370	72	144	14855
12	24	2685	42	84	8770	74	148	15255
14	28	3085	44	88	9170	76	152	15655
16	32	3485	46	92	9570	78	156	16055
18	36	3927,5	48	96	9970	80	160	16455
20	40	4327,5	50	100	10412,5	82	164	16897,5
22	44	4727,5	52	104	10812,5	84	168	17297,5
24	48	5127,5	54	108	11212,5	86	172	17697,5
26	52	5527,5	56	112	11612,5	88	176	18097,5
28	56	5927,5	58	116	12012,5	90	180	18497,5
30	60	6327,5	60	120	12412,5	92	184	18897,5
32	64	6727,5	62	124	12812,5	94	188	19297,5
			64	128	13212,5	96	192	19697,5

Etageparkering UDEN udtræksskinne på øverste etage

anbefales IKKE til dagligt brug

Enkeltsidet:
- 375 mm
- 400 mm

Cyklen kan låses fast til stativet med en ekstern kæde

- Alle cykler passer i
- Fuld udtræksskinne med gennemtestet gaspatron
- Pladsoptimering

- 375 mm / 14 pladser
- 400 mm / 12 pladser

- Skal påboltes

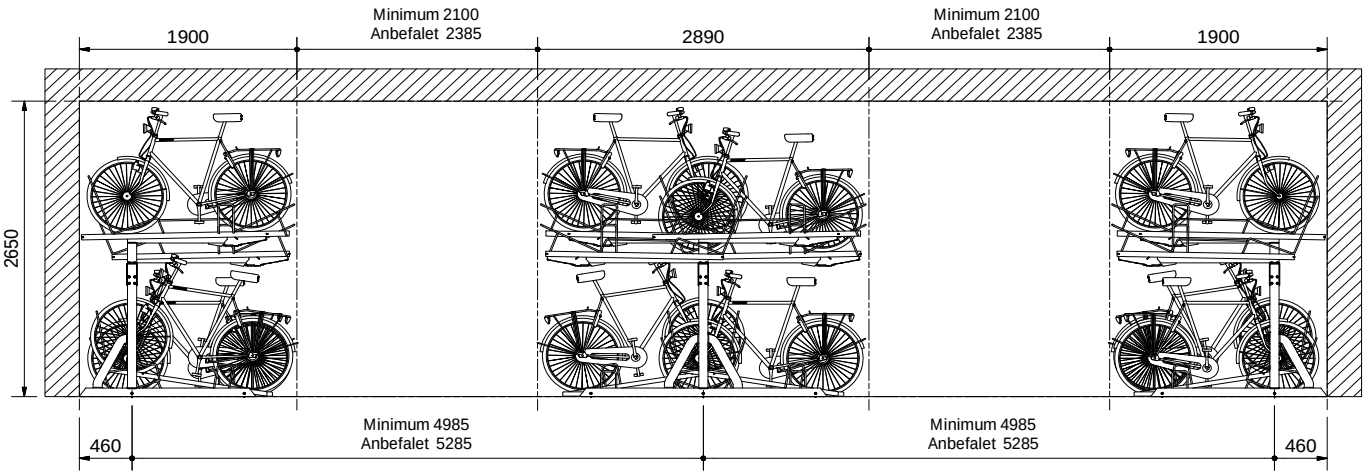

7a. Forhjulsstøttet cykelparkering

Enkeltsidet:
- 500 mm
- 600 mm
- 750 mm

Cyklens forhjul kan låses fast til stativet med en ekstern kæde

- Ødelægger ikke magnetcykellygterne
- Alle dæk passer ind (konisk cykelklemme)

3m

- 500 mm / 6 pladser
- 600 mm / 5 pladser
- 750 mm / 4 pladser

- Kan nedstøbes (+/- betonfod)
- Kan påboltes
- Kan vægmonteres

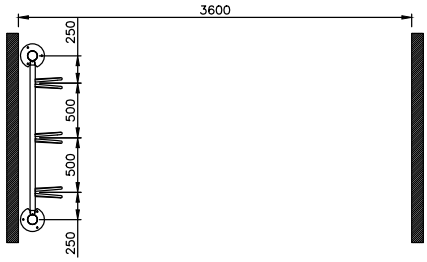

Enkeltsidet parkering i 90°

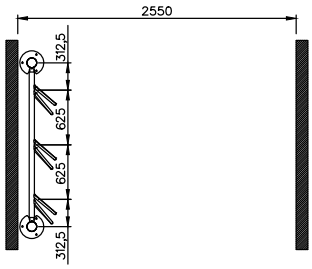

Enkeltsidet parkering i 45°

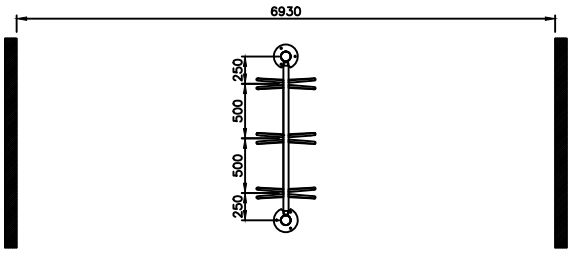

Dobbeltsidet parkering i 90°

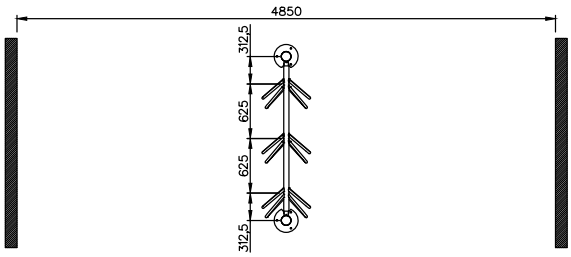

Dobbeltsidet parkering i 45°

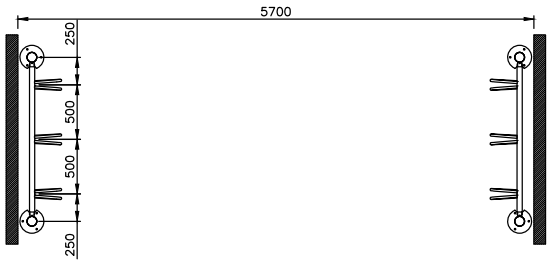

Modstående enkeltsidet parkering i 90°

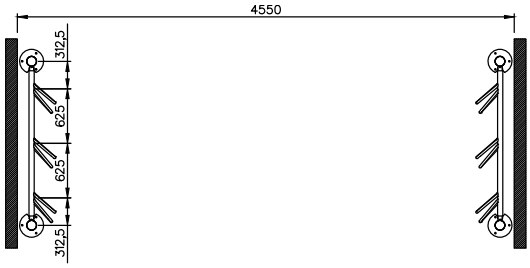

Modstående enkeltsidet parkering i 45°

7b. Forhjulsstøttet cykelparkering

Enkeltsidet:
- 375 mm
- 600 mm
- 750 mm

Cyklens forhjul kan låses fast til stativet med en ekstern kæde eller der kan monteres en sikringsbøjle

- Ødelægger ikke magnetcykellygterne
- Forskellige modeller

- 375 mm / 6 pladser
- 600 mm / 5 pladser
- 750 mm / 4 pladser

- Kan stilles på terræn
- Kan påboltes

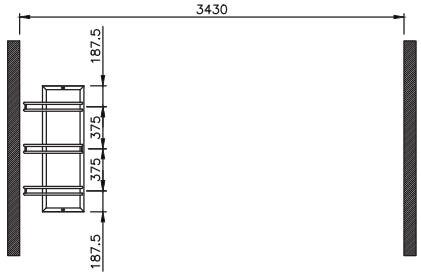

Enkeltsidet parkering i 90°

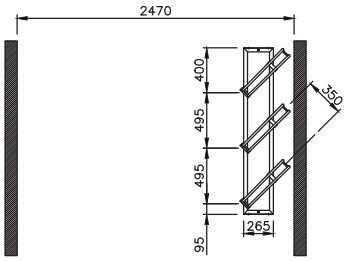

Enkeltsidet parkering i 45°

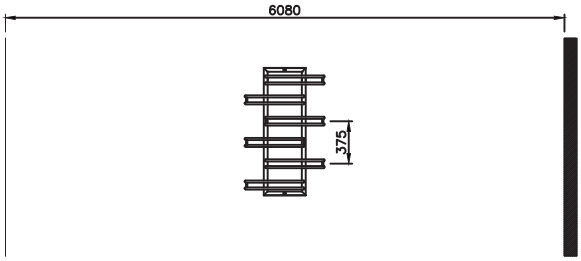

Dobbeltsidet parkering i 90°

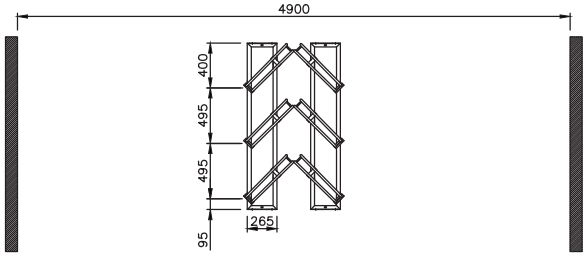

Dobbeltsidet parkering i 45°

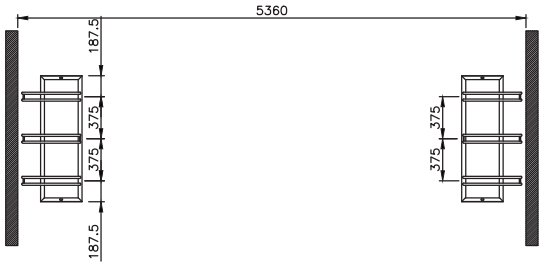

Modstående enkeltsidet parkering i 90°

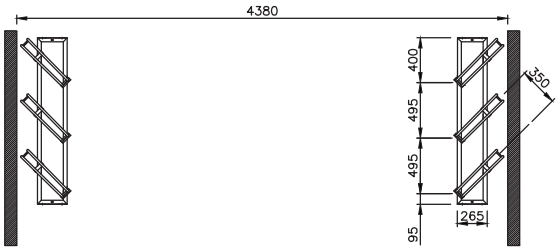

Modstående enkeltsidet parkering i 45°

8. Cykellæn

Anbefaling:
- 900 mm

Cyklen kan låses fast til stativet med en ekstern kæde

- Kan også anvendes til ladcykler
- Mange forskellige modeller

- 900 mm / 6 pladser

- Kan nedstøbes (+/- betonfod)
- Kan påboltes

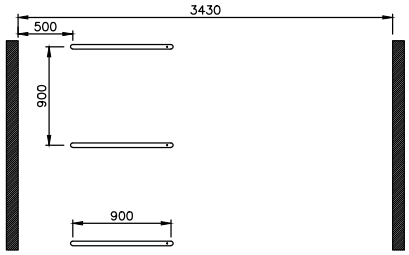

Enkeltsidet parkering i 90°

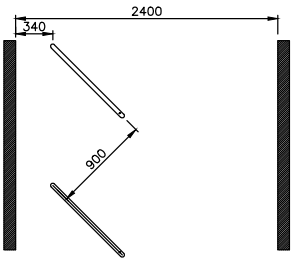

Enkeltsidet parkering i 45°

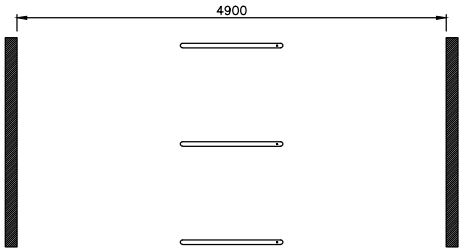

Dobbeltsidet parkering i 90°

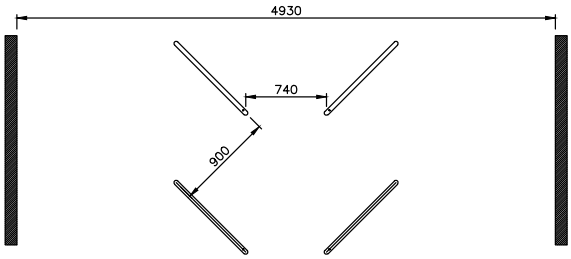

Dobbeltsidet parkering i 45°

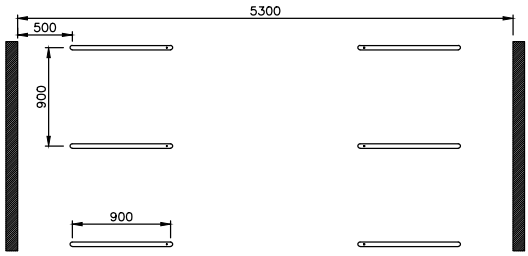

Modstående enkeltsidet parkering i 90°

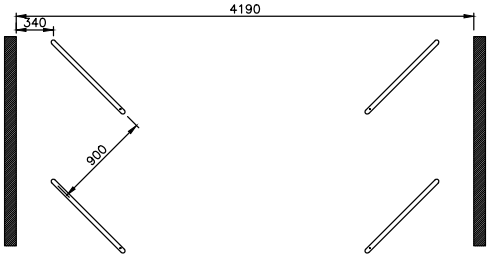

Modstående enkeltsidet parkering i 45°

9. Diverse cykelparkering

Falco har nok Danmarks største udvalg i forskellige cykelparkeringsløsninger. Her er et lille udvalg.

Vi har naturligvis også et stort udvalg af overdækninger, men det er en helt anden folder.

Falcoldeal 2.0 - forgaffelstøttende cykelparkering, som man også kan parkere baglæns i

FalcoPrior - Få plads til 10 cykler på 1 bilparkeringsplads

FalcoLoop - Sikring af scootere og ladcykler

FalcoTriangle - Høj/lav cykelparkering hvor cyklen også kan låses til stativet

FalcoSound Low - konisk cykelklemme i lav/lav version

FalcoLevel Premium+ etagecykelparkering og FalcoGamma overdækning

WWW.FALCOAS.DK

FALCO A/S • ÅDALEN 7 • 6600 VEJEN • T 7536 8100 • E INFO@FALCOAS.DK • I WWW.FALCOAS.DK